Gebruiksaanwijzing

HOME DELUXE
WIR MACHEN DEIN ZUHAUSE

Golvend houten ligbed WOLGA

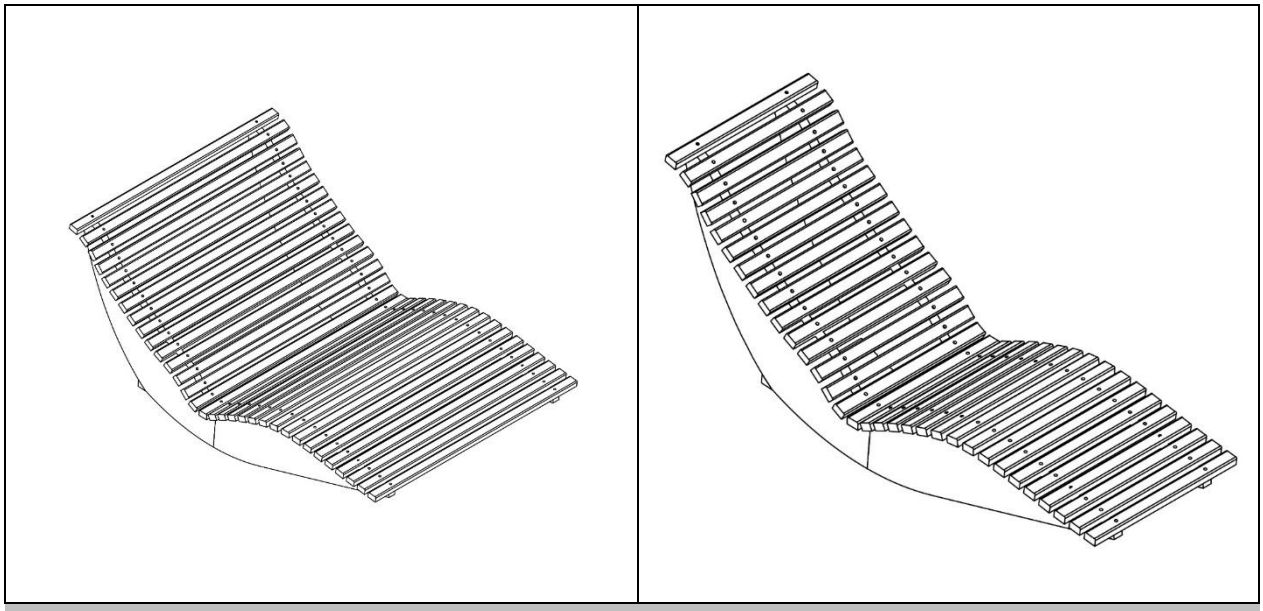

Originele gebruiksaanwijzing

Gemaakt in Duitsland

BELANGRIJK:

BEWAREN VOOR TOEKOMSTIG GEBRUIK.

LEES AANDACHTIG!

Inhoudsopgave

1. Algemene informatie 3
1.1. Productoverzicht 3
1.2. Algemene opmerkingen 3
1.3. Garantie 3
2. Informatie over de gebruiksaanwijzing 3
2.1. Beschikbaarheid van de gebruiksaanwijzing 3
2.2. Doelgroepen van de gebruiksaanwijzing 4
2.3. Informatie over de vertaling 4
2.4. Uitleg van symbolen 4
2.5. Algemene informatie over de gebruiksaanwijzing 4
2.6. Beoogd gebruik 5
2.7. Algemene veiligheidsinstructies 5
3. Productkenmerken 6
3.1. Technische gegevens 6
4. Omvang van de levering 8
5. Montage 9
5.1. Veiligheidsinstructies 9
5.2. Structuur van het product 10
5.3. Accessoires 14
6. Toepassing 14
6.1. Veiligheidsinstructies 14
6.2. Eerste ingebruikname 14
6.3. Operatie 14
6.4. Opslaglocatie 14
7. Problemen oplossen 15
8. Onderhoud en verzorging 15
8.1. Veiligheidsinstructies 15
9. Ontmanteling 15
9.1. Veiligheidsinstructies 15
10. Afvalverwijdering 15
10.1. Algemene informatie 15

Geachte klant,

Bedankt dat je hebt gekozen voor een product van **Home Deluxe GmbH**. We wensen u veel plezier met uw nieuwe WOLGA wavy wood lounger.

De gebruiksaanwijzing ondersteunt u bij het in gebruik nemen, bedienen en onderhouden van het product. De gebruiksaanwijzing en de veiligheidsvoorschriften moeten zorgvuldig en volledig worden gelezen. Neem deze instructies in acht om gevaren te voorkomen.

1. Algemene informatie

1.1. Productoverzicht

Model:
Golvend houten ligbed WOLGA| Artikelnummer: 27913| Variant ID: 72687
Golvend houten ligbed WOLGA 60 cm| Artikelnummer: 27913| Variant ID: 72688
Golvend houten ligbed WOLGA 60 cm - verpakking 1 van 1| Artikelnummer: 27909| Variant ID: 72681
Golvend houten ligbed WOLGA 120 cm| Artikelnummer: 27912| Variant ID: 72689
Golvend houten ligbed WOLGA 120 cm - verpakking 1 van 1| Artikelnummer: 27910| Variant ID: 72682

1.2. Algemene opmerkingen

Om onze claim waar te maken, verbeteren we voortdurend de kwaliteit, vereenvoudigen we de bediening en passen we de producten aan de eisen van de klant aan. Vanwege deze veranderingen is de actuele versie van de gebruiksaanwijzing te vinden op onze homepage.

De term "product" wordt in de gebruiksaanwijzing van het "WOLGA" gegolfde houten ligbed.

1.3. Garantie

De wettelijke aansprakelijkheid voor defecten en garantierechten gelden vanaf de aankoopdatum.
Home Deluxe GmbH aanvaardt geen aansprakelijkheid voor schade die ontstaat door het niet naleven van de gebruiksaanwijzing. Klachten die ontstaan door oneigenlijk gebruik zijn uitgesloten van de garantie. Neem in geval van defecten aan het product schriftelijk contact op met onze klantenservice via het contactformulier op onze homepage, onder vermelding van de productnaam, het serienummer en een foto van het typeplaatje:

Home Deluxe GmbH
Schanzeweg 2
32312 Lübbecke
Duitsland
Tel: +49 (0)5743 6181-0
www.home-deluxe-gmbh.de

Als je nog vragen hebt, kun je contact opnemen met onze klantenservice via het contactformulier.

2. Informatie over de gebruiksaanwijzing

2.1. Beschikbaarheid van de gebruiksaanwijzing

De gebruiksaanwijzing maakt deel uit van het product en moet volledig en in de onmiddellijke nabijheid van het product worden bewaard.

2.2. Doelgroepen van de gebruiksaanwijzing

De gebruiksaanwijzing moet worden gelezen en nageleefd door elke persoon die betrokken is bij een van de volgende activiteiten of toepassingen:

- Uitpakken
- Montage / installatie
- Inbedrijfstelling/bediening
- Onderhoud / inspectie / verzorging
- Problemen oplossen / repareren
- Afvalverwijdering

2.3. Informatie over de vertaling

De oorspronkelijke gebruiksaanwijzing is geschreven in het Duits. Elke andere beschikbare taal is een vertaling van de Duitse versie.

2.4. Uitleg van symbolen

Symbool	Uitleg van symbolen
	**WAARSCHUWING** Het symbool geeft mogelijke gevaren aan die kunnen leiden tot dodelijk of ernstig letsel. Lees de bijbehorende opmerking voordat u de betreffende installatie- of toepassingsstap uitvoert.
	**INFO** Het symbool geeft belangrijke informatie en duidt op materiële schade. Neem deze in acht voordat u de betreffende installatie- of toepassingsstap uitvoert om problemen te begrijpen en schade te voorkomen.
	**Lees de gebruiksaanwijzing** Het symbool geeft aan dat de gebruiksaanwijzing zorgvuldig moet worden gelezen voordat het apparaat wordt gemonteerd/geïnstalleerd en/of gebruikt.

2.5. Algemene informatie over de gebruiksaanwijzing

De gebruiksaanwijzing heeft betrekking op het WOLGA waved houten ligbed. Het bevat belangrijke informatie over bediening, onderhoud en reiniging. De gebruiksaanwijzing, in het bijzonder de veiligheidsinstructies, moeten zorgvuldig worden gelezen voordat het product wordt gebruikt; bewaar de gebruiksaanwijzing op een veilige plaats. Gebruik het product alleen zoals beschreven in deze gebruiksaanwijzing om onbedoeld letsel of schade te voorkomen. Als u het product doorgeeft aan derden, moet deze gebruiksaanwijzing ook worden overhandigd.

2.6. Beoogd gebruik

Het product is van hoge kwaliteit, duurzaam en uitsluitend bedoeld of geschikt voor privégebruik in redelijke en gebruikelijke mate. Verder is ons product **niet** bedoeld voor commercieel gebruik. Het product is uitsluitend bedoeld als tuinstoel voor 2 personen.
Gebruik het product alleen zoals beschreven in deze gebruiksaanwijzing. Elk ander gebruik wordt beschouwd als onjuist en kan leiden tot schade aan eigendommen of persoonlijk letsel. De fabrikant aanvaardt geen aansprakelijkheid voor schade veroorzaakt door onjuist of oneigenlijk gebruik.

2.7. Algemene veiligheidsinstructies

Algemene waarschuwingen



- Onvakkundig gebruik kan leiden tot aanzienlijk persoonlijk letsel en materiële schade. Daarom mogen montage-, installatie-, inbedrijfstellings-, foutopsporings-, onderhouds- en reparatiewerkzaamheden alleen worden uitgevoerd door gekwalificeerde personen.
- Zorg ervoor dat alle onderdelen onbeschadigd zijn. Beschadigde onderdelen vormen een risico op letsel en kunnen de veiligheid en werking beïnvloeden.
- Installeer het product **alleen** als de levering compleet en in perfecte staat is.
- Plaats het product alleen op een veilige, vlakke en stevige ondergrond.
- Breng geen wijzigingen aan in het product.
- Controleer de bevestiging regelmatig.

Gevaar voor kinderen



- Houd kinderen uit de buurt van verpakkingsmateriaal. Er bestaat verstikkingsgevaar!
- Houd kinderen uit de buurt van de montageplaats terwijl het product in elkaar wordt gezet. De levering bevat kleine onderdelen die ingeslikt kunnen worden of ernstig letsel kunnen veroorzaken.
- Kinderen kunnen zich verwonden wanneer ze met het product spelen of wanneer ze zich aan het product optrekken
- Plaats het product niet rechtstreeks of in de onmiddellijke nabijheid van een speeltoestel.
- Leg de kinderen uit hoe ze het product correct moeten gebruiken en laat ze nooit zonder toezicht spelen.
- Zorg ervoor dat kleine kinderen geen kleine onderdelen in hun mond stoppen.

Risico op letsel
Verkeerd gebruik van het product kan leiden tot verwondingen



- Controleer het product voor elk gebruik op zichtbare schade.
- Breng geen wijzigingen aan in het ontwerp van het product. Alle wijzigingen moeten schriftelijk worden goedgekeurd door de fabrikant en moeten worden uitgevoerd volgens de instructies.
- Als het product beschadigd is, mag het niet meer gebruikt worden.
- Zorg ervoor dat het product stevig geïnstalleerd is om letsel te voorkomen.
- Klim niet op het product, want er bestaat gevaar voor vallen en omkantelen.

Risico op schade

- Onjuiste behandeling van het product kan leiden tot schade.
- Open de verpakking niet met scherpe voorwerpen (zoals messen, scharen en dergelijke), want hierdoor kan het product beschadigd raken. Wees voorzichtig bij het openen.
- Gebruik het product niet in de buurt van warmtebronnen of open vuur.

3. Productkenmerken

3.1. Technische gegevens

WOLGA 60 cm	
Afmetingen (B x D x H)	60 x 188 x 82 cm
Gewicht	ca. 32 kg
Materiaal hout	Larikshout

WOLGA 120 cm	
Afmetingen (B x D x H)	120 x 188 x 82 cm
Gewicht	ca. 55 kg
Materiaal hout	Larikshout

Maattekening

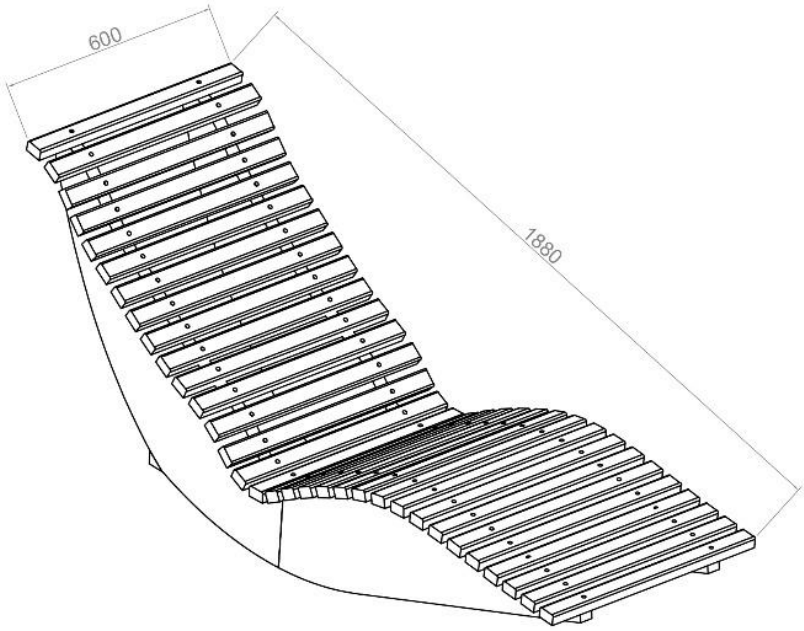

Alle afmetingen in mm

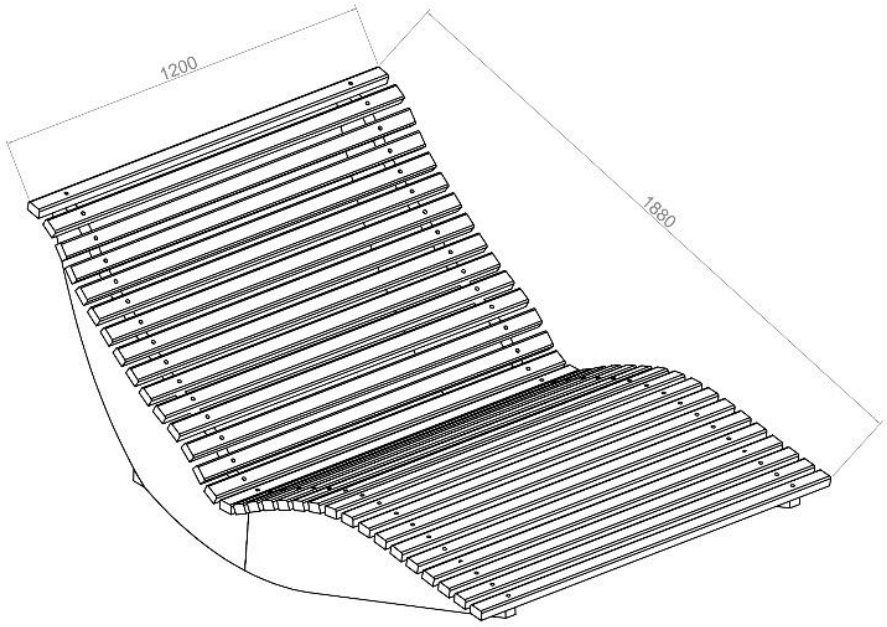

Alle afmetingen in mm

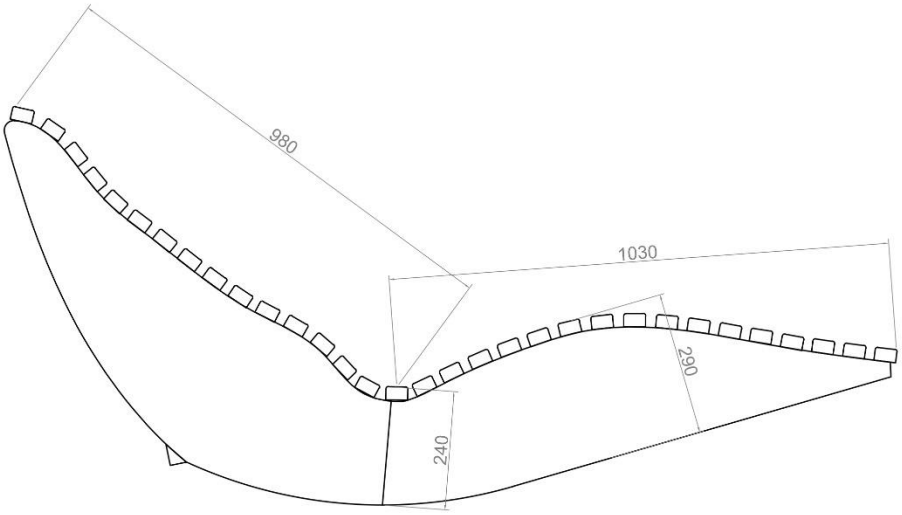

Alle afmetingen in mm

4. Omvang van de levering

Controleer de verpakking bij levering op uitwendige schade. Controleer bovendien onmiddellijk na het uitpakken of de levering compleet is en of het product en alle onderdelen in perfecte staat zijn. Monteer het product alleen als de levering compleet en onbeschadigd is.

Onderdelen WOLGA 60 cm ligstoel van geribbeld hout

Nee.	Beschrijving van de	Hoeveelheid	Foto's
1	Bovenkant zijpaneel	2	
2	Zijpaneel onderaan	2	
3	Houten lat	34	
4	Dwarsbalk	1	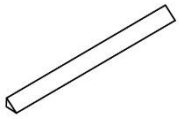
5	Aansluiting	2	
6	Spaanplaatschroef (4,5 x 50 mm)	94	

Onderdelen WOLGA 120 cm ligstoel van geribbeld hout

Nee.	Beschrijving van de	Hoeveel-heid	Foto's
1	Bovenkant zijpaneel	2	
2	Zijpaneel onderaan	2	
3	Houten lat	34	
4	Dwarsbalk	1	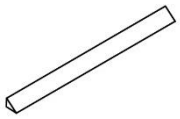
5	Aansluiting	2	
6	Spaanplaatschroef (4,5 x 50 mm)	94	

5. Montage

5.1. Veiligheidsinstructies



- Alle informatie over gezondheid en veiligheid moet worden gelezen.

Risico op letsel

Onjuiste behandeling tijdens de installatie kan leiden tot letsel



- Controleer onmiddellijk na het uitpakken of de levering compleet is en of het product en alle onderdelen in perfecte staat zijn.
- Installeer het product **alleen** als de levering compleet en in perfecte staat is.
- Plaats het product alleen op een veilige, vlakke en stevige ondergrond.
- Neem altijd de montagematen in acht en gebruik het meegeleverde montagemateriaal.
- Bedieningsfouten, montagefouten of schade veroorzaakt door montage zijn uitgesloten van de garantie.
- Draag beschermende kleding zoals veiligheidsschoenen en beschermende handschoenen tijdens de montage.

5.2. Structuur van het product

Het product wordt gedemonteerd geleverd en kan met weinig moeite worden gemonteerd. Volg de montage-instructies zorgvuldig op. Als de instructies niet worden opgevolgd, kunnen de werking en de veiligheid van het product niet worden gegarandeerd.

Vereist gereedschap

	Schroevendraaier	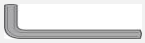	Inbussleutel
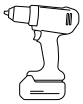	Draadloze schroevendraaier		Snijmes
	Draai boor	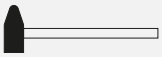	Hamer
	Meetlint		

- De volgende instructies moeten zorgvuldig worden gelezen.
- Het bevestigingsmateriaal om het product op de ondergrond te schroeven is **niet** inbegrepen.
- **LET OP:** De houten latten moeten voor of na montage behandeld worden met vernis of olie.
- Hout is een natuurproduct. Er kunnen knoesten of harszakken in het hout zitten. Controleer de houten latten visueel en leg de kant met de harszakken naar beneden als die er zijn. Voor gebruik moeten de producten behandeld worden met een vernis of olie.

- **Opmerking:** Lijn de houten latten tijdens de montage zijdelings uit zodat ze gelijk liggen.

Installatiestappen 60 cm

Stap 1:
Monteer het bovenste zijpaneel (**1**) en onderste zijpaneel (**2**) met de connector (**5**) en klemplaatschroeven (**6**) voor beide zijden.

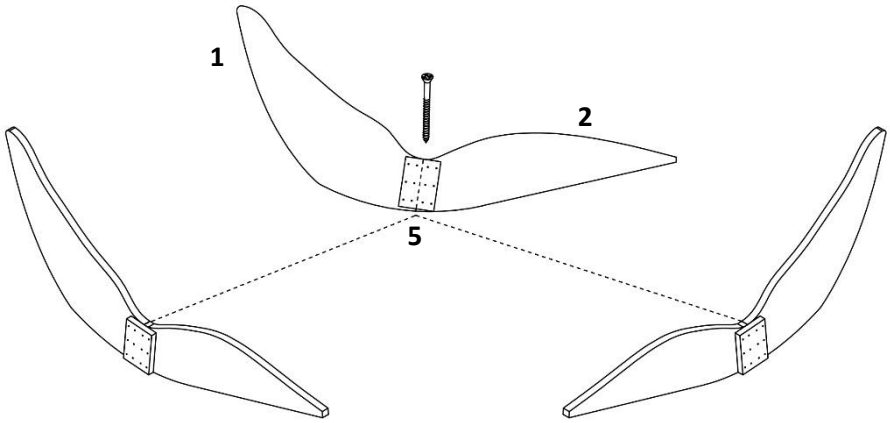

Stap 2:
Schroef de houten latten (**3)** in elkaar zoals afgebeeld en bevestig ze aan het frame met de spaanplaatschroeven (**6)**.
Schroef de dwarsbalk (**4**) met de spaanplaatschroeven (**6**) aan de achterkant van de houten golfplaat.

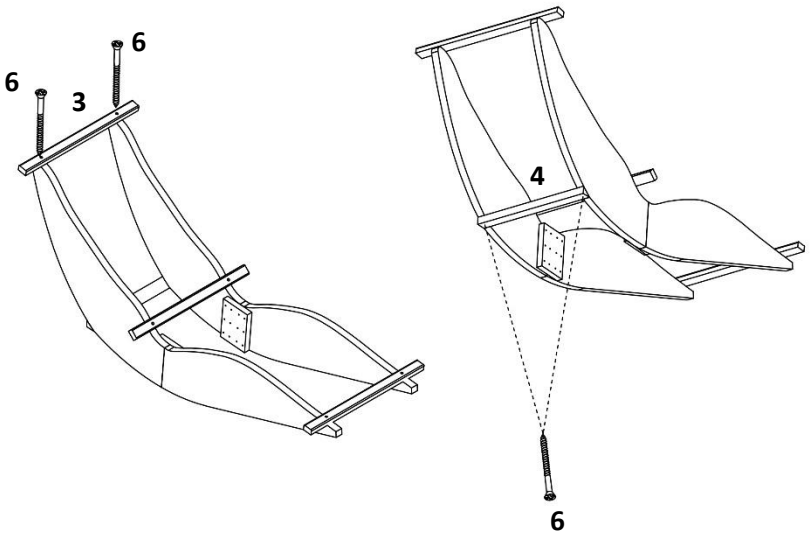

Stap 3:
Plaats de houten latten **(3**) op het frame en schroef ze aan de achterkant vast met de spaanplaatschroeven (**7**). Schroef de houten latten (**3**) stevig vast aan de zijdelen (**1, 2**) van de achterkant.

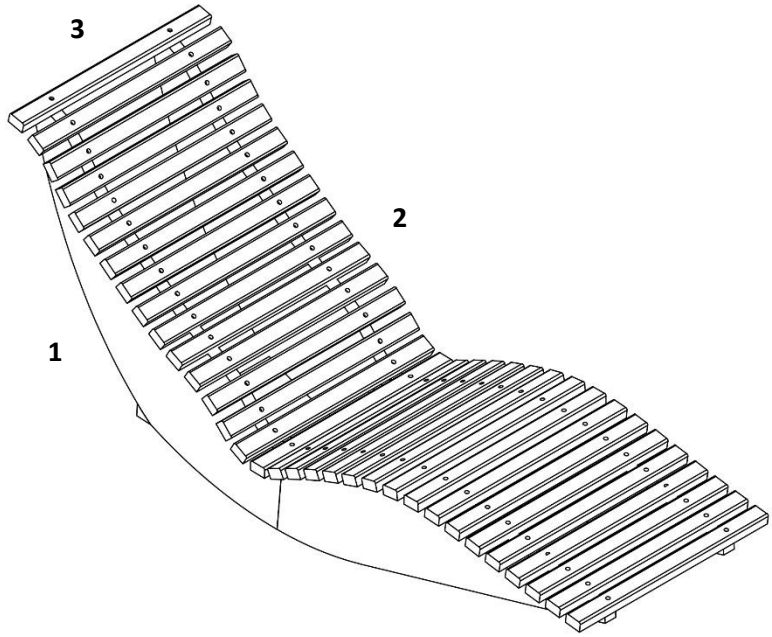

Montagestappen 120 cm

Stap 1:
Monteer het bovenste zijpaneel (**1**) en onderste zijpaneel (**2**) met de connector (**5**) en klemplaatschroeven (**6**) voor beide zijden.

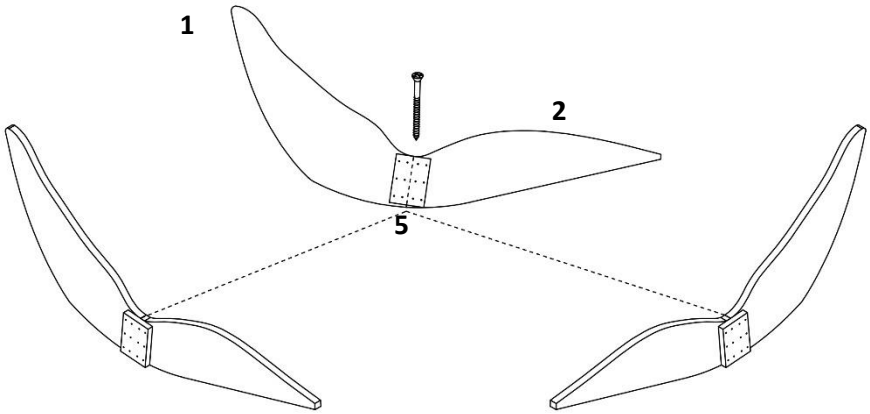

Stap 2:
Schroef de houten latten (**3)** in elkaar zoals afgebeeld en bevestig ze aan het frame met de spaanplaatschroeven (**6)**.
Schroef de dwarsbalk (**4**) met de spaanplaatschroeven (**6**) aan de achterkant van de houten golfplaat.

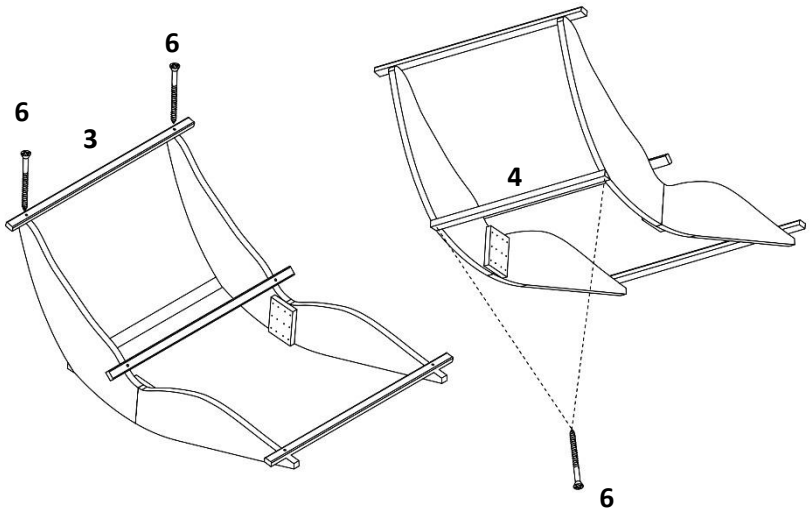

Stap 3:
Plaats de houten latten **(3**) op het frame en schroef ze aan de achterkant vast met de spaanplaatschroeven (**7**). Schroef de houten latten (**3**) stevig vast aan de zijdelen (**1, 2**) van de achterkant.

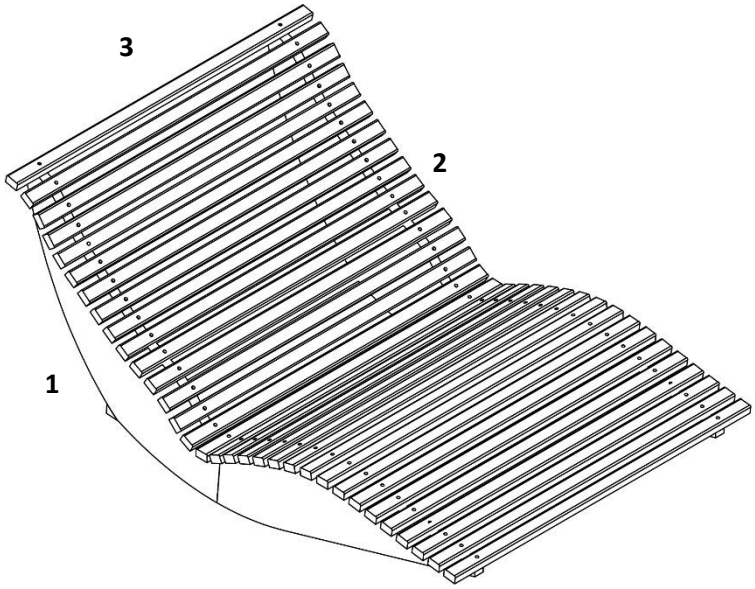

Houteigenschappen



Harsgallen zijn holtes gevuld met hars in boomstammen van harsrijke houtsoorten (bijv. spar, den, lariks). Als deze holtes worden geopend tijdens het bewerken van het hout door zagen of schaven, lekt de kleverige hars naar buiten. Dit kan gemakkelijk worden weggeveegd met een doek gedrenkt in aceton.

5.3. Accessoires

Golvend houten ligbedkussen: Artikel ID: 19999 / Variant ID: 48664

Regenhoes bosbank CAPE: Artikelnummer: 22309 / Variant ID: 57346

6. Toepassing

6.1. Veiligheidsinstructies

Lees de volgende informatie over gezondheid en veiligheid aandachtig door.

Risico op letsel
Onjuiste behandeling tijdens gebruik kan leiden tot letsel



- Gebruik geen beschadigd product.
- Breng geen wijzigingen aan in het product.
- Het product is geen kinderspeelgoed, klimwand of sportuitrusting. Kinderen mogen niet met het product spelen.
- Controleer de bevestiging regelmatig.

6.2. Eerste ingebruikname

Controleer het product op beschadigingen voordat u het voor de eerste keer gebruikt. Het product mag alleen worden gebruikt als het onbeschadigd is.

6.3. Operatie

Controleer dit voordat je het product gebruikt,

- de juiste staat.

6.4. Opslaglocatie



- Bewaar het product tijdens het winterseizoen op een droge, goed geventileerde plaats die zoveel mogelijk beschermd is tegen weersinvloeden.

7. Problemen oplossen

Als de volgende storingen optreden tijdens het gebruik, controleer dan de volgende oorzaken aan de hand van de volgende tabel. Als de storing niet kan worden verholpen met de genoemde maatregelen, moet u het product buiten gebruik stellen.

Fout	Mogelijke oorzaak	Oplossing
Het product wiebelt of trilt	- Het product staat op oneffen oppervlakken	- Plaats het product op een vlakke ondergrond
	- De bevestigingsschroeven zijn losgeraakt	- Draai de bevestigingsschroeven vast
	- Het product is overbelast	- Voldoen aan belastingslimieten

Als er een ander probleem optreedt met het product, neem dan contact met ons op.

8. Onderhoud en verzorging

8.1. Veiligheidsinstructies

Risico op letsel
Onjuiste behandeling tijdens gebruik kan leiden tot letsel



- Reinig de oppervlakken met een handborstel of lichte luchtdruk.

9. Ontmanteling

9.1. Veiligheidsinstructies

Risico op letsel
Onjuiste behandeling tijdens demontage kan leiden tot letsel



- Beveilig het product tegen vallen voordat u het demonteert.
- Demonteer het product in omgekeerde volgorde van de montage. (**zie hoofdstuk Montage**)

10. Afvalverwijdering

10.1. Algemene informatie



- Voer het product en alle onderdelen af volgens de plaatselijke en landelijke voorschriften om schade aan het milieu te voorkomen.
- Onze verpakkingen zijn gemaakt van milieuvriendelijke materialen. Ze kunnen worden gerecycled en dienen dus als waardevolle grondstoffen. Voer het verpakkingsmateriaal (karton, vuile verpakkingen, enz.) gescheiden en vakkundig af volgens de geldende nationale voorschriften.
- Neem contact op met de fabrikant als je twijfelt over de verwijdering.
- Je kunt ook informatie over de juiste verwijdering krijgen bij de plaatselijke afvalverwerkingscentra.

Home Deluxe GmbH
Schanzeweg 2
32312 Lübbecke
Duitsland
Tel: +49 (0)5743 6181-0
www.home-deluxe-gmbh.de

ga-373-00-wolga
2025/01